SECURITE ET USAGE APPROPRIE Pour assurer la sécurité et la performance de ce produit, vous devez vous conformer strictement aux instructions incluses ci-inclus. Le non-respect des instructions ou l'utilisation inexacte du produit annulera votre garantie! L'utilisation de ce produit en conditions non spécifiées dans ce manuel ou contraire aux instructions fournies est strictement déconseillée et donc considérée comme NON APPROPRIÉE. Le fabricant ne sera pas tenu responsable pour tout dommage résultant de l'utilisation non appropriée du produit.

INSTRUCTIONS DE SECURITE ET D'AVERTISSEMENT

- Observez les règles valables et courantes de sécurité pendant la planification, l'installation et l'usage de ce produit.
- Prenez les mesures appropriées pour prévenir les opérations involontaires du produit ou les dommages.
- N'essayez pas de démonter ce produit ou les lignes d'air comprimé du système tandis qu'ils sont sous pression.
- Dépressurisez toujours le système d'air comprimé avant de travailler sur le système.

Il est important que le personnel emploie des méthodes de travail sûres et observe tous les règlements et exigences légales pour la sécurité en actionnant ce produit. Pendant la manipulation, l'opération ou l'entretien de mise en oeuvre de ce produit, le personnel doit utiliser des pratiques technologiques sûres et observer les réglementations et exigences locales de santé et de sécurité. Les utilisateurs internationaux se réfèrent aux règlements en vigueur dans le pays d'installation. La plupart des accidents qui se produisent pendant le fonctionnement et l'entretien des machines sont le résultat du manque d'observation des règles de base de sécurité ou des précautions. Un accident peut souvent être évité en identifiant une situation qui est potentiellement dangereuse. L'utilisation ou l'entretien inexact de ce produit peut être dangereux et causer des dommages ou une mort accidentelle. Le fabricant ne peut pas prévoir toutes les circonstances possibles qui peuvent représenter un risque potentiel. Les AVERTISSEMENTS dans ce manuel ne couvrent que les risques les plus fréquents. Si l'utilisateur utilise un mode opératoire, un organe ou une méthode de travail qui n'est pas spécifiquement recommandé par le fabricant, il doit s'assurer que le produit ne sera pas endommagé ou ne sera pas rendu peu sûr et qu'il n'y a aucun risque aux personnes ou à la propriété.

REMPLACER LES COMPOSANTS UNIQUEMENT AVEC DES COMPOSANTS ORIGINAUX

⚠ **AVERTISSEMENT** Ce produit peut vous exposer à des produits chimiques, notamment du plomb (plombé), reconnu par l'État de Californie pour provoquer le cancer et / ou des anomalies congénitales ou d'autres problèmes de reproduction. Pour plus d'informations, visitez le site www.P65Warnings.ca.gov

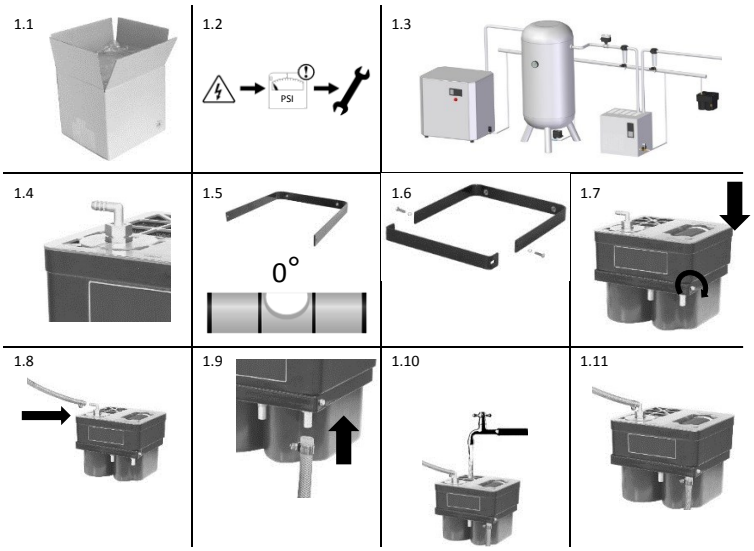

9602

SEPREMIUM 70

INSTRUCTIONS D'INSTALLATION

Avant d'installer ce produit, rassurez-vous qu'il soit conforme à votre demande et adapté pour votre application!

1.1 Déballez et inspectez le produit visuellement pour détecter d'éventuels dommages liés aux transports survenus après départ de notre usine.

1.2 Dépressurisez le système avant que l'installation ou l'entretien soit effectué!

1.3 Localisez un point approprié dans votre salle de compresseur et placer votre séparateur huile/eau. Ce point doit être près d'un point approprié d'évacuation. Le produit est conçu pour s'adapter facilement contre un mur.

1.4 Vissez le raccord d'entrée avec le joint rond aux endroits marqués utilisant une clé de 22mm. *Ne serrez pas trop!*

1.5 Placez l'étrier de maintien contre le mur. *Assurez-vous que le support est positionné horizontal.*

1.6 Placer l'autre partie de l'étrier de maintien.*Ne pas serrer les boulons.*

1.7 Placer le séparateur huile/eau dans l'étrier de maintien et serrez les boulons.

1.8 Connectez le tuyau de condensat à l'entrée.

1.9 Connectez le tuyau d'évacuation à la sortie. Assurez-vous que le condensat coule toujours vers le bas.

1.10 Remplissez le séparateur huile/eau avec de l'eau et les écoulements d'eau se dirigent ver la sortie.

1.11 Votre séparateur huile/eau est prêt pour l'utilisation!

SPECIFICATIONS TECHNIQUES

Max. d'adsorption d'huile	0,5 gallon
Connections d'entrée	1/2" BSP
Connections de sortie	1/2" BSP
Vanne de test	Oui
Matériel du corps	ABS
Couleur du corps	Noir
Couleur du couvercle	Gris
Traitement des huiles minérales	Oui
Traitement des huiles synthétiques	Oui
Traitement des émulsions stables	Oui
Poly Glycol	Oui, *consultez l'usine*
Capacité maximale du compresseur	70 CFM

DIMENSIONS *(pouces)*

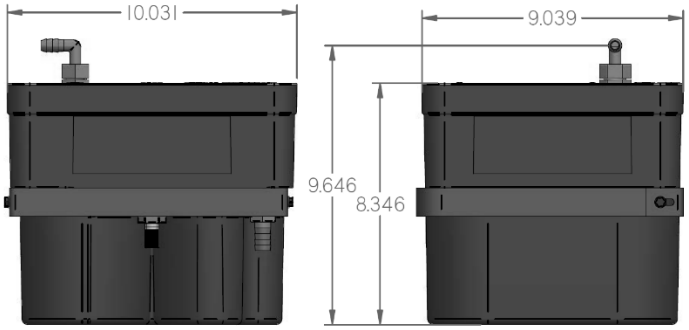

VUE ÉCLATÉE

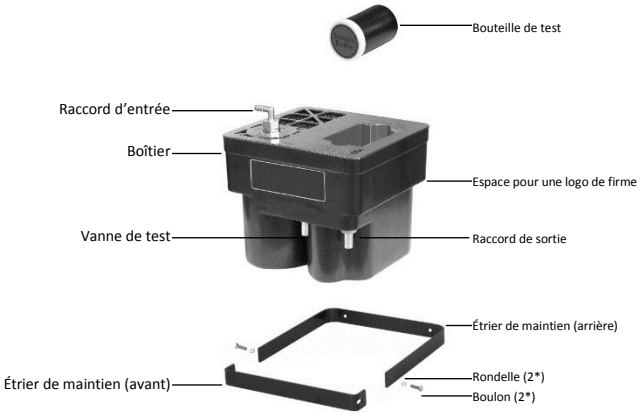

PIÈCES DE RECHANGE

Description	No.
SEPREMIUM 70	**9602**
(En option sans support de fixation)	

INSTRUCTIONS D'ENTRETIEN

2.1 *Dépressurisez le système avant que l'installation ou l'entretien soit effectué!*

2.2 Retirez le tube d'entrée.

2.3 Retirez le tube de sortie.

2.4 Desserrer les boulons du étrier de maintien.

2.5 Prenez le séparateur huile/eau du étrier de maintien.

2.6 Placer le séparateur huile/eau dans l'étrier de maintien et serrez les boulons.

2.7 Serrez les boulons.

2.8 Connectez le tuyau de condensat à l'entrée.

2.9 Connectez le tuyau d'évacuation à la sortie. Assurez-vous que le condensat coule toujours vers le bas.

2.10 Remplissez le séparateur huile/eau avec de l'eau et les écoulements d'eau se dirigent ver la sortie.

2.11 Votre séparateur huile/eau est prêt pour l'utilisation!

2.1

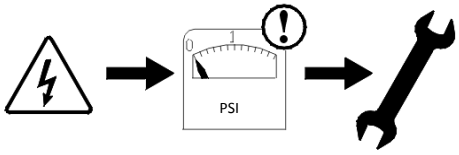

2.2

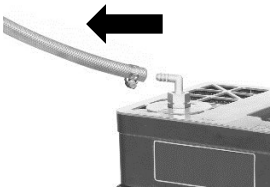

2.3

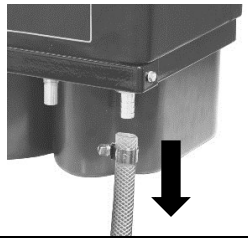

2.4

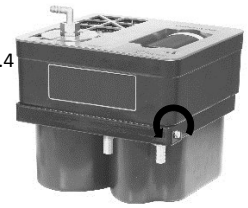

2.5

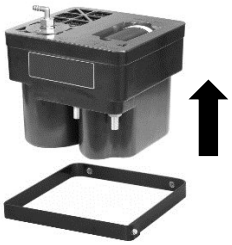

2.6

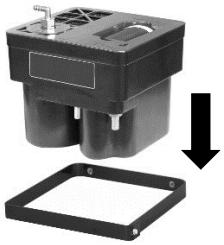

2.7

2.8

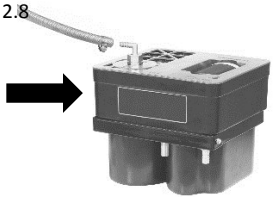

2.9

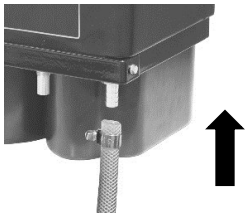

2.10
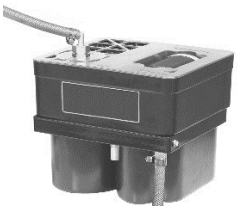
2.11