0521

INSTRUKSJONER FOR INSTALLASJON OG VEDLIKEHOLD

SIKKERHET OG RIKTIG BRUK

For å sikre en trygg og varig ytelse av dette produktet, må de vedlagte instruksjonene overholdes. Garantien er ikke gyldig hvis instruksjonene ikke overholdes eller produktet behandles feil! Bruk av dette produktet under forhold som ikke spesifiseres i denne håndboken eller som er i strid med instruksjonene, regnes som FEIL BRUK. Produsenten kan ikke holdes ansvarlig for noen skade som skyldes feil bruk av produktet.

SIKKERHETSINSTRUKSER OG ADVARSLER

- Følg alltid gjeldende og vanlig aksepterte sikkerhetsregler når du forbereder, installerer og bruker dette produktet.
- Ta nødvendige forholdsregler for å forebygge utilsiktet drift eller skade på produktet.
- Ikke forsøk å ta fra hverandre dette produktet og ikke frakoble deler av systemet som er trykksatt.
- Trykkluftsystemet skal alltid gjøres trykkløst før man arbeider på systemet.

Det er viktig at personell bruker trygge arbeidsmetoder og overholder alle regler og lovbestemte sikkerhetskrav når dette produktet brukes. Ved håndtering, drift eller vedlikehold av dette produktet må personell bruke trygge metoder og følge alle lokale lover og regler vedrørende helse og sikkerhet. Internasjonale brukere skal følge reglene som gjelder i landet hvor produktet installeres. De fleste ulykker som skjer under bruk og vedlikehold av maskiner skyldes at grunnleggende sikkerhetsregler eller forholdsregler ikke overholdes. En ulykke kan ofte unngås ved å gjenkjenne en situasjon som er potensielt farlig. Feil bruk eller vedlikehold av dette produktet kan være farlig og forårsake en ulykke som fører til personskade eller død. Fabrikanten kan ikke forutse ethvert forhold som kan innebære en potensiell fare. ADVARSLENE i denne veiledningen omfatter de vanligste mulige farene, men dekker ikke alle situasjoner. Hvis brukeren anvender en driftsprosedyre, en del av utstyret eller en arbeidsmetode som ikke anbefales spesifikt av fabrikanten, må han sørge for at produktet ikke skades eller blir usikkert, og at det ikke oppstår fare for personer eller gjenstander.

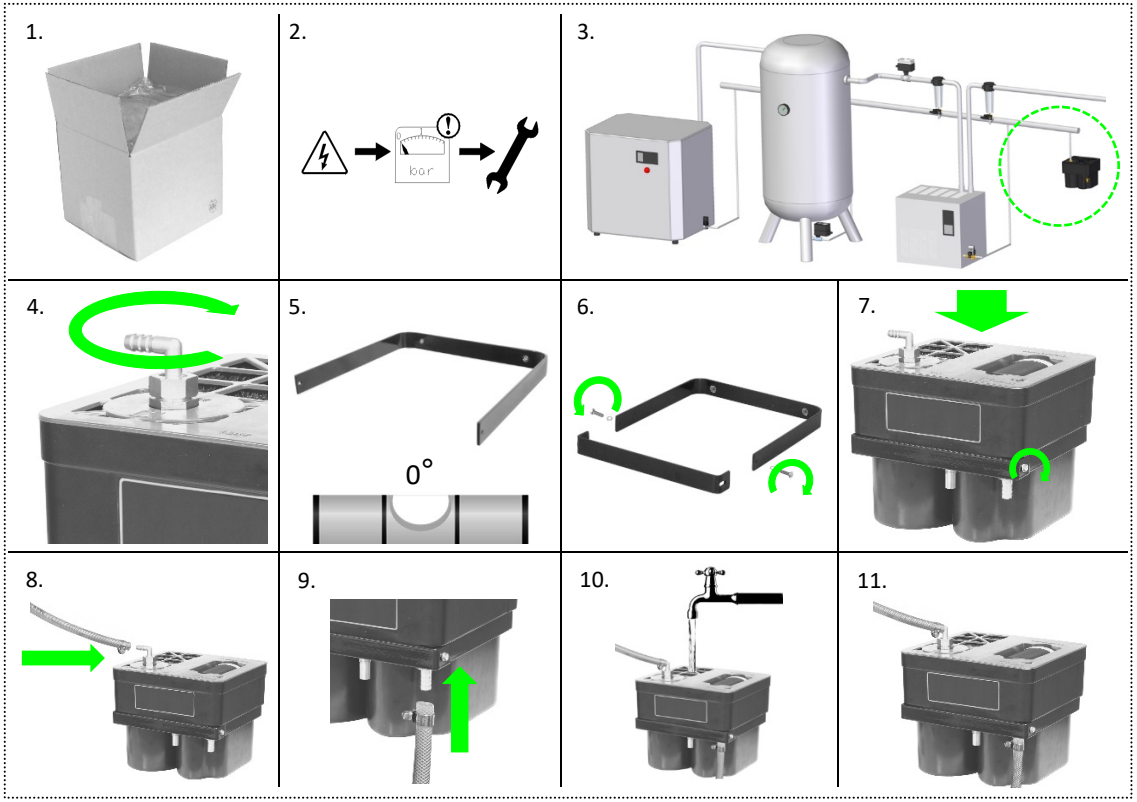
1.
2.
bar
3.
4.
5.
0°
6.
7.
8.
9.
10.
11.

MONTASJEINSTRUKSJONER

VIKTIG

Før dette produktet monteres, må man være sikker på at det oppfyller behovet på stedet og er egnet til anvendelsen!

1. Pakk ut SEPREMIUM 2 og se etter om det har oppstått transportskade etter levering fra vår fabrikk.

2. Trykkavlast systemet før montering eller vedlikehold.

3. Finn et egnet sted i kompressorrommet til SEPREMIUM 2. Dette stedet må være nær et egnet avløp. Enheten er konstruert for enkel montasje til en vegg.

4. Skru fast innløpsnippelen med o-ring av gummi til det merkede stedet med en 22 mm nøkkel.

5. Monter monteringsbraketten (baksiden) mot en vegg eller annen passende struktur.
Forsikre deg om at braketten er i vater.

6. Når du har plassert monteringsbraketten (bak), kan du plassere frontbraketten og skruene med en 5 mm skiftenøkkel. Ikke stram til skruene. Forsikre deg om at den fremre delen av braketten kan justeres slik at den passer SEPREMIUM 2.

7. Plasser SEPREMIUM 2 og feste braketten ved å stramme skruene.

8. Koble innløpet til kondensat- oppsamlingsrøret.

9. Koble utløpet til et egnet avløp.
Pass på at kondensatet alltid renner ut.

10. Fyll enheten med vann til det strømmer ut av utløpspunktet.

11. SEPREMIUM 2 er nå klar til bruk!

**Ikke monter enheten utendørs (frostfare). *Fjern slangekoblingene før enheten kastes.*

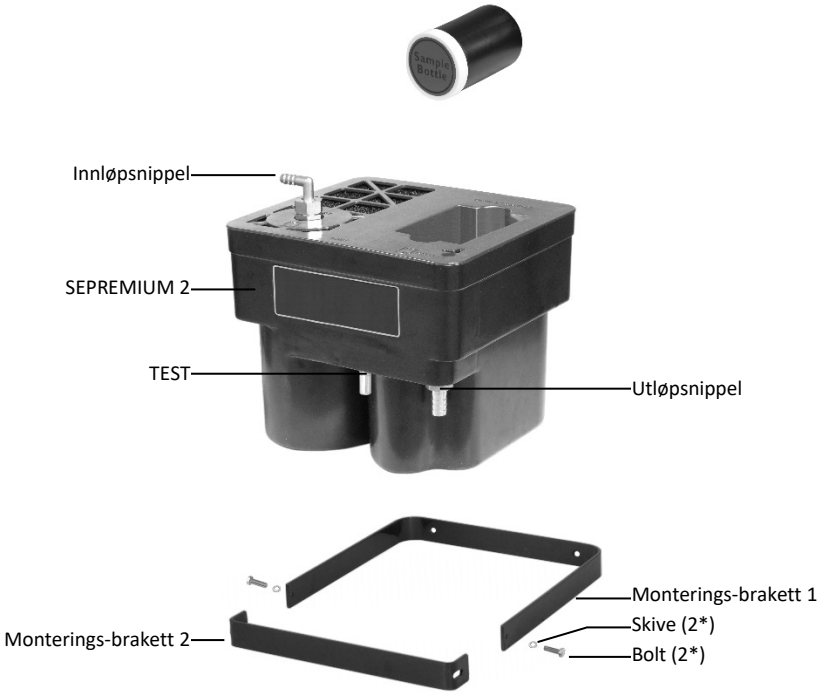
Sample Bottle
Innløpsnippel
SEPREMIUM 2
TEST
Utløpsnippel
Monterings-brakett 1
Skive (2*)
Bolt (2*)
Monterings-brakett 2

VEDLIKEHOLD

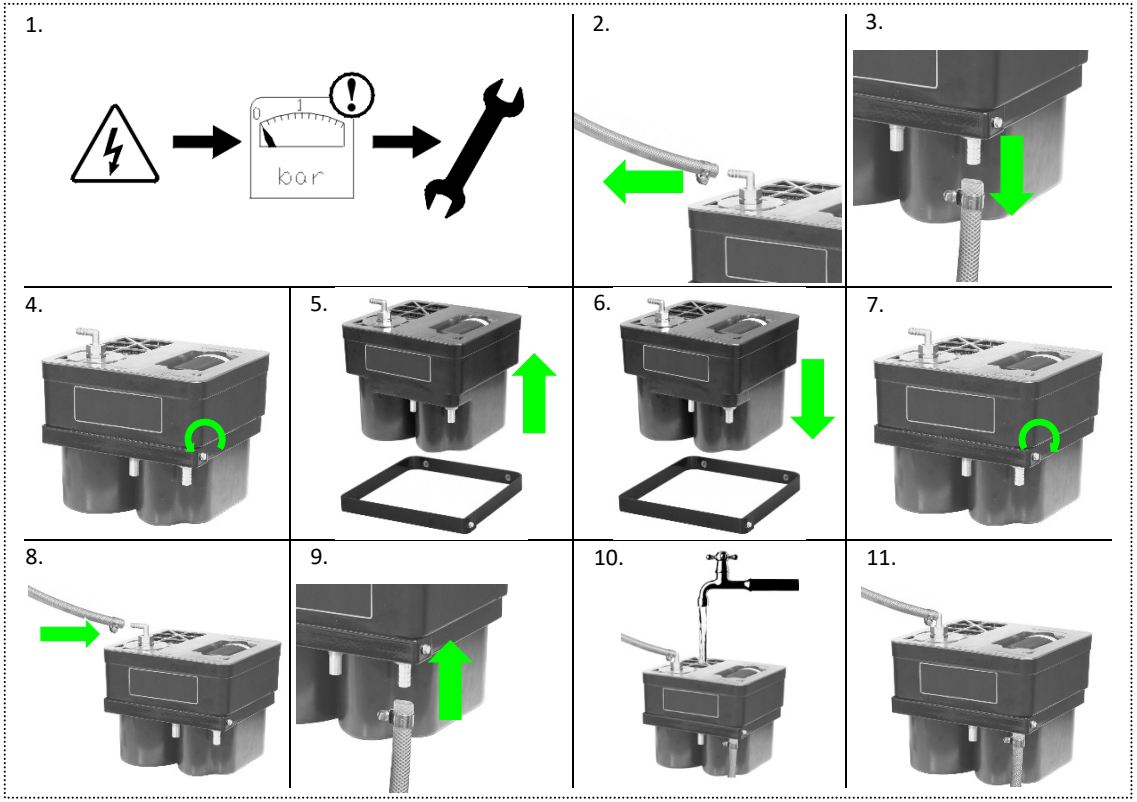

TEKNISKE SPESIFIKASJONER

Maks. oljeadsorpsjon elementer	Ca. 1,5 liter
Innløpskobling	1/2” BSP
Utløpskobling	1/2” BSP
TEST	Ja
Materiale hus	ABS
Minerale smøremidler	Ja
Syntetiske smøremidler	Ja
Stabile kondensatemulsjoner	Ja
Polyglykoler	Ja (rådfør med fabrikk)
Maks. kompressorkapasitet	2 m^3/min.
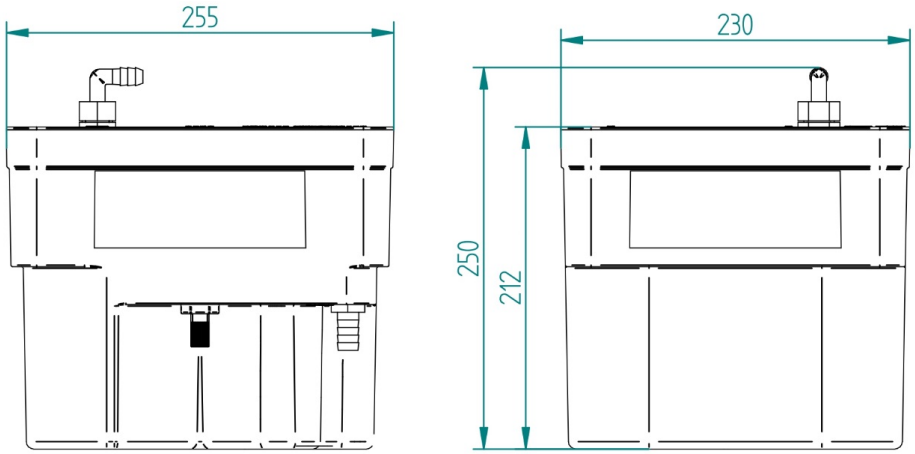
DIMENSJONER (mm)