10/17

MANUALE DI INSTALLAZIONE E MANUTENZIONE

SICUREZZA ED USO APPROPRIATO

Per assicurare la sicurezza ed a garanzia di una lunga durata di questo prodotto è necessario seguire rigidamente le istruzioni di questo manuale. Il mancato rispetto di queste istruzioni o un uso improprio del prodotto faranno decadere la garanzia! Un uso di questo prodotto in condizioni non previste in questo manuale o contrarie a quanto specificato nelle istruzioni qui di seguito descritte, è considerato IMPROPRIO. Il costruttore non sarà giudicato responsabile per danni derivanti dall'uso improprio del prodotto.

SICUREZZA & AVVISI DI PERICOLO

- Osservi le regole di sicurezza in vigore valide per l'installazione e l'uso del prodotto.
- Appronti misure adeguate per impedire un funzionamento involontario del prodotto o un danneggiamento dello stesso.
- Non tentare di smontare questo prodotto o le linee di connessione quando in pressione.
- Depressurizzare sempre la rete di aria compressa prima di qualsiasi operazione sul sistema.

È importante che il personale usi le procedure di sicurezza sul lavoro ed osservi i regolamenti in vigore sulla sicurezza quando esegue operazioni su questo prodotto. Quando il prodotto viene installato, durante il suo funzionamento o viene eseguita la manutenzione su questo prodotto, il personale deve impiegare le comuni pratiche di ingegneria per operare in sicurezza osservando i regolamenti di sicurezza e prevenzione infortuni applicabili secondo le leggi in vigore. In generale, per utenti internazionali, ci si dovrà riferire alle leggi applicabili in materia che prevalgono all'interno del paese di installazione. La maggior parte degli incidenti che si presentano durante il funzionamento e la manutenzione di macchinario, sono il risultato di omissione nell'applicare le regole di base di sicurezza e prevenzione. Spesso un incidente può essere evitato riconoscendo una situazione che è potenzialmente pericolosa. Un improprio funzionamento o la scorretta manutenzione di questo prodotto potrebbe risultare pericolosa e causare ferite o gravi incidenti che potrebbero causare decesso al personale. Il costruttore non può prevedere ogni possibile circostanza, che potrebbe rappresentare un rischio potenziale. Gli AVVERTIMENTI in questo manuale coprono dai rischi potenziali più comuni, ma non devono ritenersi esaustivi. Nel caso l'utente impieghi procedure operative, un prodotto o macchinario o un ciclo di lavoro specificatamente sconsigliato dal fornitore, l'utente stesso dovrà provvedere affinché il prodotto non venga danneggiato o renda l'impiego inadatto e non sicuro, e che non causi rischio al personale o a cose di proprietà.

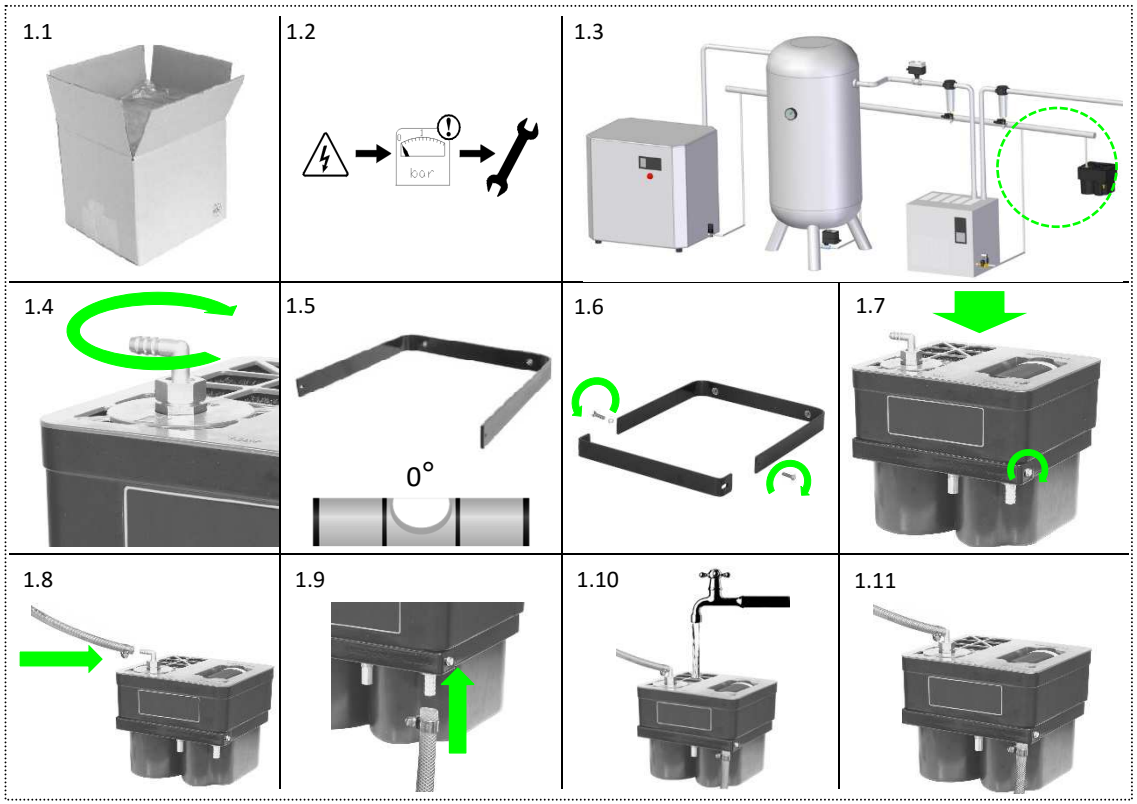
1.1
1.2
bar
1.3
1.4
1.5
0°
1.6
1.7
1.8
1.9
1.10
1.11

ISTRUZIONI D'INSTALLAZIONE

NOTA BENE!

Prima di installare il prodotto, verificare che corrisponda con le vostre necessità e che sia adatto all'applicazione!

1.1 Togliere il separatore dalla scatola e controllare visivamente eventuali danneggiamenti avvenuti durante il trasporto.

1.2 Depressurizzare la rete di aria compressa prima di qualsiasi operazione!

1.3 Posizionare in un posto adatto nella sala compressori il separatore oilo/acqua. Questo luogo dove essere vicino ad un adeguato punto di scarico. L'unità è disegnata per essere facilmente posizionata contro le pareti.

1.4 Avvitare il nipplo d'ingresso con l'O-ring fornito nel punto indicato utilizzando una chiave inglese da 22mm.
Non serrare eccessivamente!

1.5 Fissare la staffa di supporto(parte posteriore) al muro o su altre pareti adeguate. Assicurarsi che la staffa sia a livello.

1.6 Dopo aver fissato la parte posteriore, posizionare la parte di staffa frontale e avvitare utilizzando una chiave da 5mm. Non serrare le viti. Assicurarsi soltanto che la staffa frontale possa adattarsi all'inserimento del separatore olio/acqua.

1.7 Posizionare il separatore olio/acqua e fissare la staffa (parte anteriore) stringendo le viti.

1.8 Collegare il tubo collettore della condensa all'attacco d'ingresso del separatore.

1.9 Connettere l'attacco d'uscita del separatore ad un adeguato punto di scarico esterno.
Assicurarsi che la condensa fluisca sempre!

1.10 Riempire il separatore con acqua pulita sino a quando è pieno per verificare che l'acqua fuoriesca dalla connessione d'uscita.

1.11 Il separatore olio/acqua è pronto per essere utilizzato.
Suggerimento: controllare l'unità quotidianamente per la prima settimana, per assicurare che il vostro separatore funzioni correttamente.

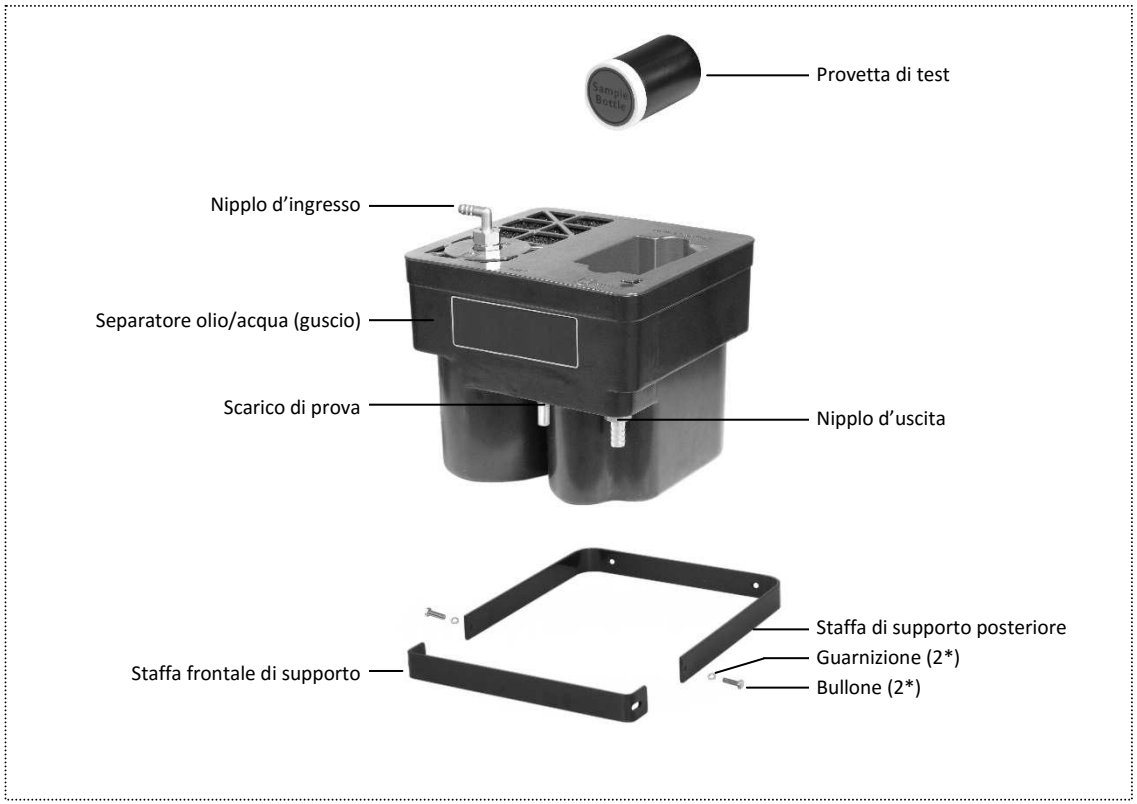
Provetta di test
Nipplo d'ingresso
Separatore olio/acqua (guscio)
Scarico di prova
Nipplo d'uscita
Staffa di supporto posteriore
Guarnizione (2*)
Bullone (2*)
Staffa frontale di supporto

ISTRUZIONI DI MANUTENZIONE

2.1 *Depressurizzare la rete di aria compressa prima di qualsiasi operazione!*

2.2 Rimuovere il tubo collettore della condensa dalla connessione d'ingresso del separatore.

2.3 Rimuovere il tubo collegato alla connessione d'uscita.

2.4 Svitare le viti della staffa di supporto e allentare la presa della staffa.

2.5 Togliere il separatore dalla staffa di supporto.

2.6 Posizionare un nuovo separatore all'interno della staffa.

2.7 Fissare definitivamente la staffa e il nuovo separatore stringendo le vite.

2.8 Ricollegare il tubo collettore della condensa all'attacco d'ingresso del separatore.

2.9 Riconnettere l'attacco d'uscita del separatore ad un adeguato punto di scarico esterno.
Verificare che il liquido possa scorrere liberamente senza impedimenti!

2.10 Riempire il separatore con acqua pulita sino a quando è pieno per verificare che l'acqua fuoriesca dalla connessione d'uscita.

2.11 Il separatore olio/acqua è pronto per essere utilizzato.
Suggerimento: controllare l'unità quotidianamente per la prima settimana, per assicurare che il vostro separatore funzioni correttamente.

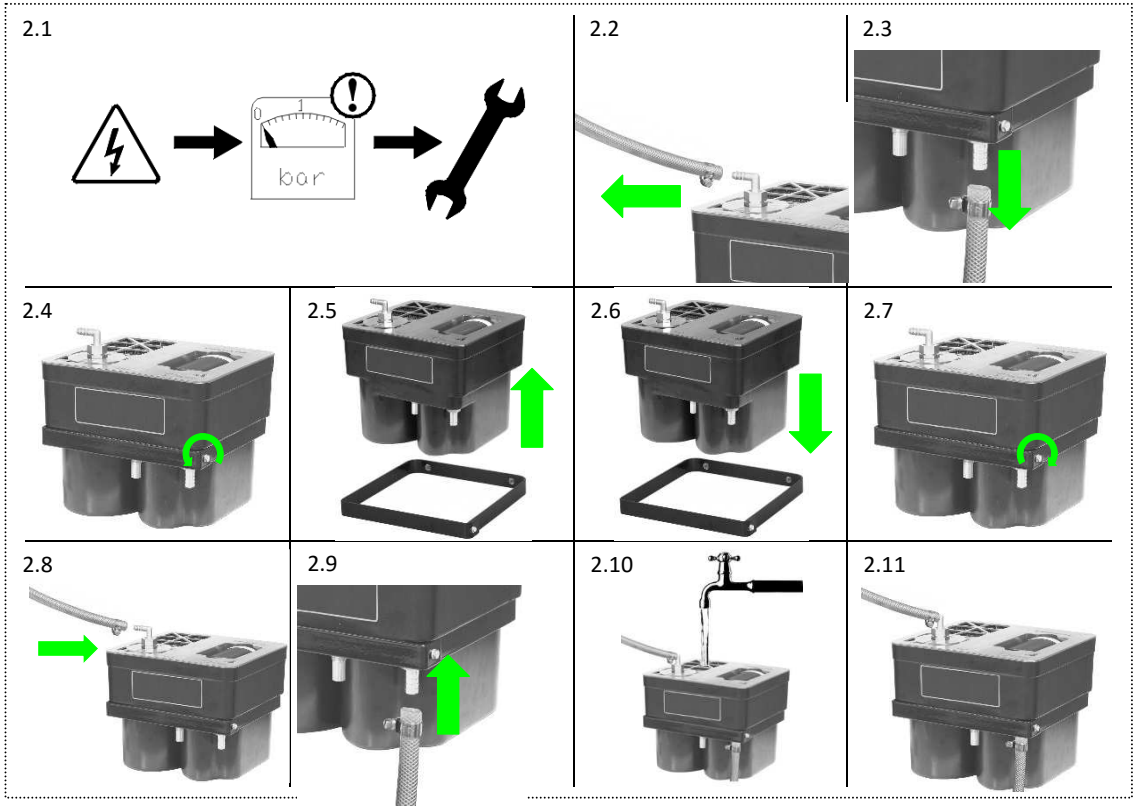
2.1
0
1
bar
2.2
2.3
2.4
2.5
2.6
2.7
2.8
2.9
2.10
2.11

SPECIFICHE TECNICHE

Assorbimento max. olio	*Circa. 1,5 litri*
Connessione ingresso	*1/2" BSP*
Connessione uscita	*1/2" BSP*
Scarico di test	*Si*
Materiale contenitore	*ABS*
Colore contenitore	*Nero*
Colore coperchio	*Grigio scuro*
Lubrificanti minerali	*Si*
Lubrificanti sintetici	*Si*
Emulsioni stabili di condensa	*Si*
Poly Glycol	*Si, consultare il costruttore*
Portata massima compressore	*2 m^3/min., basata su turno di 8 ore*
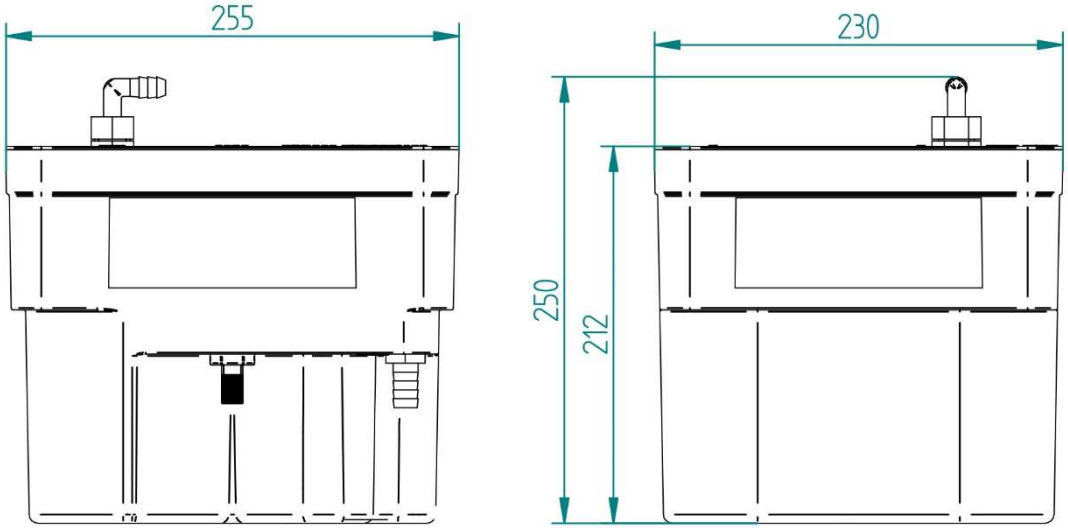
DIMENSIONI (mm)